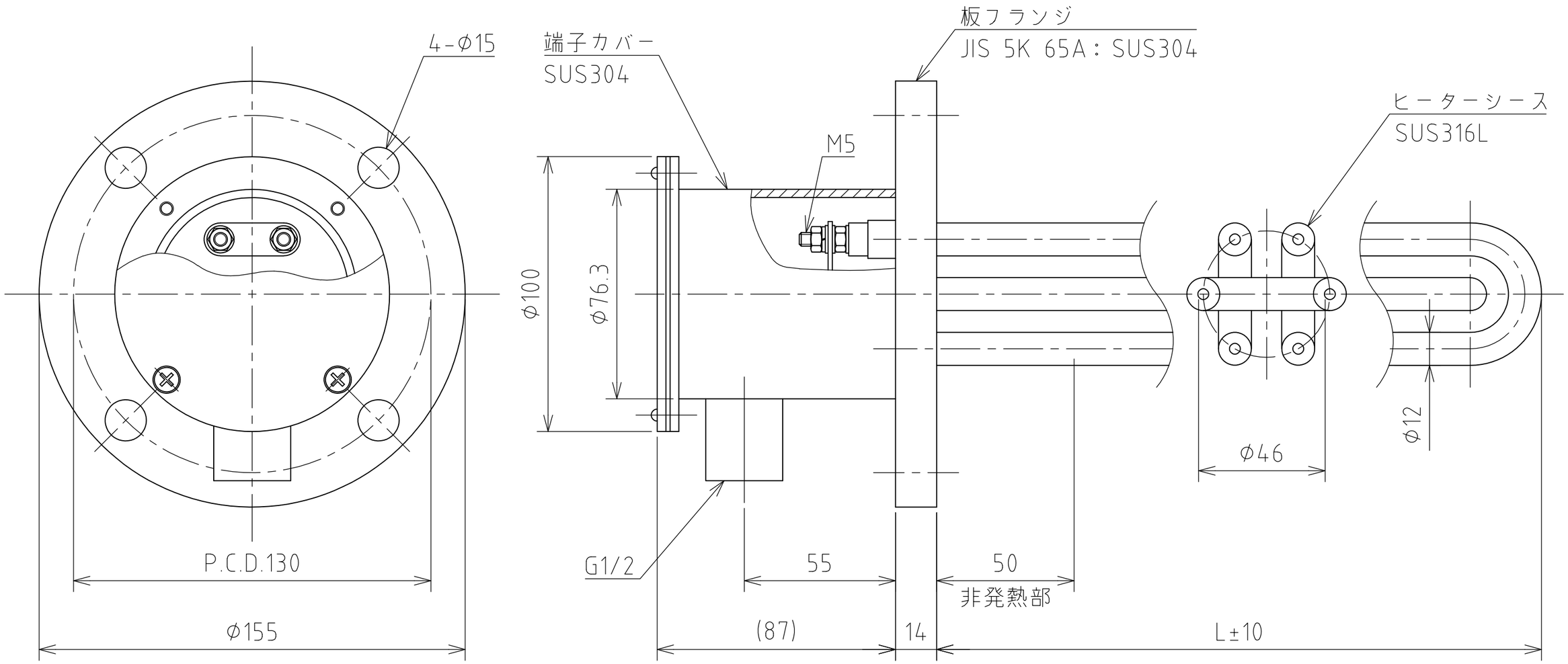

型式	電圧	容量	L部寸法	電力密度
FHW-651	200V 3相 Δ結線	1kW	160	5.2W/cm^2
FHW-652		2kW	200	7.1W/cm^2
FHW-653		3kW	250	7.6W/cm^2
FHW-654		4kW	300	7.9W/cm^2
FHW-655		5kW	360	7.8W/cm^2
FHW-656		6kW	410	7.9W/cm^2

仕様

1.定格電圧：左表による
2.定格容量：左表による(抵抗値公差±10%)
3.絶縁抵抗：5 MΩ以上(DC500Vメガ-)
4.耐電圧試験：AC1500V/1min

付属品： フランジ部ノンアスベストパッキン・・・1枚

注記

1.発熱部を液体中に入れてから通電を行い空焚きしないようにして下さい。
2.温度制御機器等でヒーターを制御してご使用下さい。

	SCALE N.T.S	TITLE 板フランジヒーター(水加熱用)
	DIMS MM	
SHINNETSU CO.,LTD.		MODEL FHW-65A